由于我们在不断努力改进产品，我们保留样本数据更改的权利，敬请谅解。

As we are constantly endeavouring to improve the performance of our equipment.
The company reserves the right to make alteration from time to time and equipment differ from that detailed in this brochure.

上海连成（集团）有限公司
SHANGHAI LIANCHENG (GROUP) CO.,LTD.

地址：上海市江桥曹安公路3616–3618号
邮编：201812
总机：(021) 59138888
传真：(021) 59136782
800免费咨询电话：800–820–5009
400免费咨询电话：400-188-5009

Address:3616–3618 Cao'an Road, Jiangqiao Shanghai
P.C.: 201812
Switchboard: (021) 59138888
Fax: (021) 59136782
800 Free consultation Tel:800–820–5009
400 Free consultation Tel：400-188-5009

www.lcpumps.com
webmaster@lcpumps.com

版权所有 翻印必究 ©连成集团
All rights reserved.Pirate is forbidden.

2016 年 第一版 第一次印刷
first printing and first edition in 2016

印刷日期：2016.10.10
Date of printing：2016.10.10

连成集团
LIANCHENG GROUP

XBD系列切线消防泵

XBD SERIES TANGENT FIRE-FIGHTING PUMP

目　录

CONTENTS

产品概述	1
产品用途	1
性能范围	1
型号意义	2
结构特征	2
结构简图	3
性能曲线图	4
性能参数表	8
XBD-SLS(HY)安装尺寸图	16
XBD-SLS(HY)安装尺寸表	16
XBD-SLW(HY)安装尺寸图	18
XBD-SLW(HY)安装尺寸表	18

产品概述

XBD系列切线消防泵，是我公司根据市场需要研制开发的新产品。其性能、技术条件符合GB 6245《消防泵》标准要求。

产品用途

XBD系列泵可供输送80℃以下不含固体颗粒或物理化学性质类似于清水的液体，以及轻腐蚀液体之用。

该系列泵主要用于工业及民用建筑固定消防系统（消火栓灭火系统，自动喷水灭火系统和水雾灭火系统等）的给水。

XBD系列泵性能参数在满足消防工况的前提下，兼顾生活（生产）给水的工况要求，该产品既可用于独立消防给水系统，又可用于消防、生活（生产）共用给水系统，还可用于建筑、市政、工矿给排水以及锅炉给水等场合。

性能范围

XBD-SLW(HY)：

额定流量：Qn=10L/s～70L/s

额定压力：Pn=0.3MPa～1.8 MPa

额定转速：1450r/min～2950 r/min

进口压力Po≤0.4MPa

最大工作压力Po≤1.6MPa

泵进、出口口径：DN65～DN150

XBD-SLS(HY)：

额定流量：Qn=10L/s～50L/s

额定压力：Pn=0.3MPa～1.8 MPa

额定转速：1450r/min～2950 r/min

进口压力Po≤0.4MPa

最大工作压力Po≤1.6MPa

泵进、出口口径：DN65～DN125

型号意义

XB D 10 / 10 SLW(HY) SLS(HY)

- SLS(HY)：单级立式切线泵
- SLW(HY)：单级卧式切线泵
- 10：额定流量(L/s)
- 10：额定压力(MPa)的10倍
- D：原动机为电动机
- XB：消防泵代号

结构特征

泵为单级单吸离心泵，安装形式为立式或卧式。

可根据现场使用条件，多方式安装。并依据流量、压力要求，采用并、串联方式增加所需流量、压力。

电机轴承采用低噪音封闭轴承，出厂时已注入润滑脂，可保证连续运行2年以上。且泵机组同心度高，叶轮具有极好的动平衡，运行振动小，改善了使用环境。

泵轴封为机械密封，解决了常规填密封料泵泄露量大的问题，延长了使用寿命，确保运行场地干净整洁。

泵的材质：

a.泵轴不锈钢（20Cr13）

b.叶轮铜或不锈钢（ZCuSn10Pb1/12Cr13）

c.承压件铸铁或球铁（HT250/QT400-18）

叶轮采用半开式、无口环设计；材质为铜或不锈钢，避免了停机后锈蚀咬死现象。

结构简图

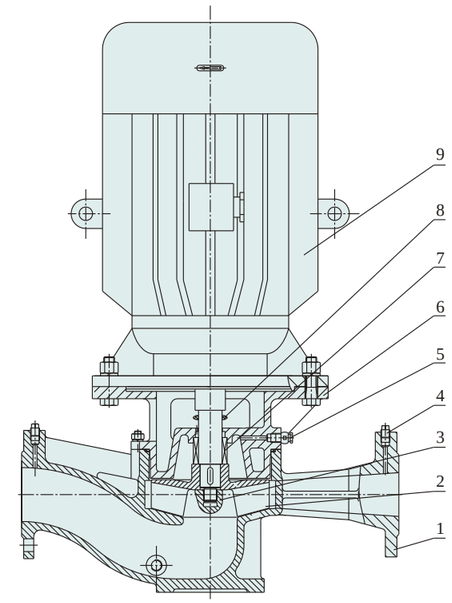

XBD-SLS(HY)型结构图

序号	名称	数量
1	泵体	1
2	叶轮	1
3	叶轮螺母	1
4	螺塞	1
5	放气阀	1
6	泵盖	1
7	机械密封	1
8	挡水圈	1
9	电机	1

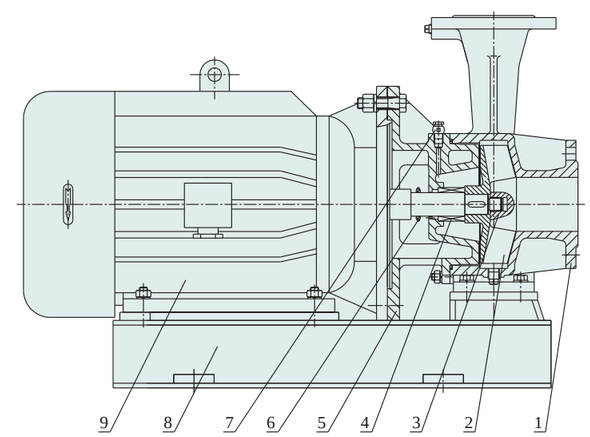

XBD-SLW(HY)型结构图

序号	名称	数量
1	泵体	1
2	叶轮	1
3	叶轮螺母	1
4	机械密封	1
5	泵盖	1
6	挡水圈	1
7	放气阀	1
8	底座	1
9	电机	1

性能曲线图

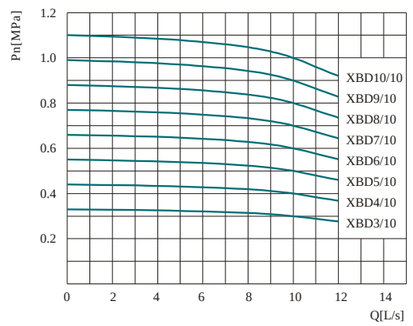
Pn[MPa]
1.2
1.0
0.8
0.6
0.4
0.2
0 2 4 6 8 10 12 14
Q[L/s]
XBD10/10
XBD9/10
XBD8/10
XBD7/10
XBD6/10
XBD5/10
XBD4/10
XBD3/10

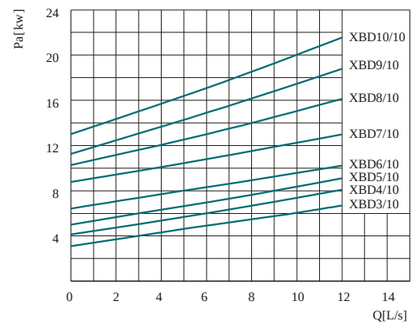
Pa[kw]
24
20
16
12
8
4
0 2 4 6 8 10 12 14
Q[L/s]
XBD10/10
XBD9/10
XBD8/10
XBD7/10
XBD6/10
XBD5/10
XBD4/10
XBD3/10

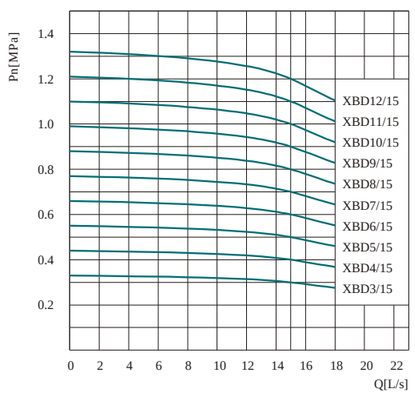
Pn[MPa]
1.4
1.2
1.0
0.8
0.6
0.4
0.2
0 2 4 6 8 10 12 14 16 18 20 22
Q[L/s]
XBD12/15
XBD11/15
XBD10/15
XBD9/15
XBD8/15
XBD7/15
XBD6/15
XBD5/15
XBD4/15
XBD3/15

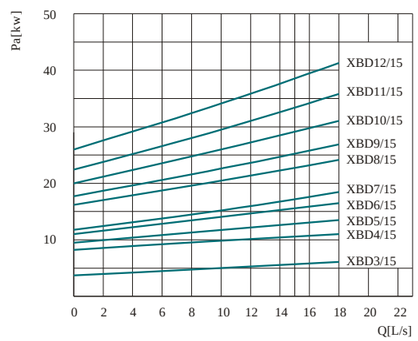
Pa[kw]
50
40
30
20
10
0 2 4 6 8 10 12 14 16 18 20 22
Q[L/s]
XBD12/15
XBD11/15
XBD10/15
XBD9/15
XBD8/15
XBD7/15
XBD6/15
XBD5/15
XBD4/15
XBD3/15

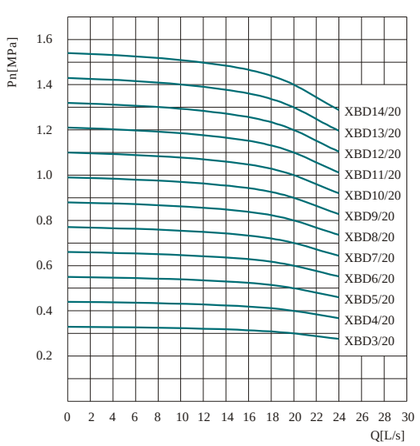
Pn[MPa]
1.6
1.4
1.2
1.0
0.8
0.6
0.4
0.2
0 2 4 6 8 10 12 14 16 18 20 22 24 26 28 30
Q[L/s]
XBD14/20
XBD13/20
XBD12/20
XBD11/20
XBD10/20
XBD9/20
XBD8/20
XBD7/20
XBD6/20
XBD5/20
XBD4/20
XBD3/20

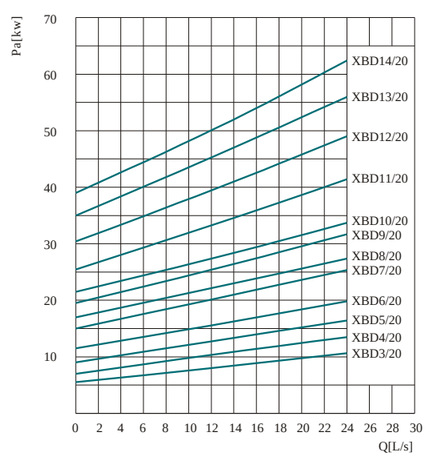
Pa[kw]
70
60
50
40
30
20
10
0 2 4 6 8 10 12 14 16 18 20 22 24 26 28 30
Q[L/s]
XBD14/20
XBD13/20
XBD12/20
XBD11/20
XBD10/20
XBD9/20
XBD8/20
XBD7/20
XBD6/20
XBD5/20
XBD4/20
XBD3/20

性能曲线图

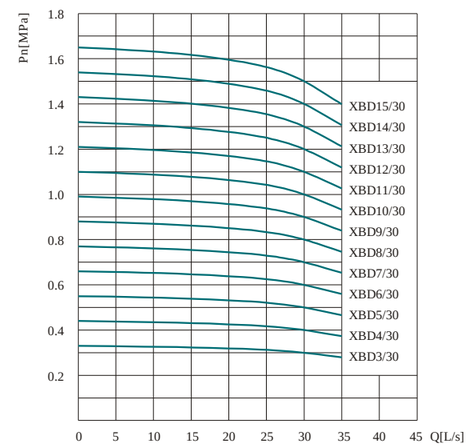
Pn[MPa]
1.8
1.6
1.4
1.2
1.0
0.8
0.6
0.4
0.2
0 5 10 15 20 25 30 35 40 45 Q[L/s]
XBD15/30
XBD14/30
XBD13/30
XBD12/30
XBD11/30
XBD10/30
XBD9/30
XBD8/30
XBD7/30
XBD6/30
XBD5/30
XBD4/30
XBD3/30

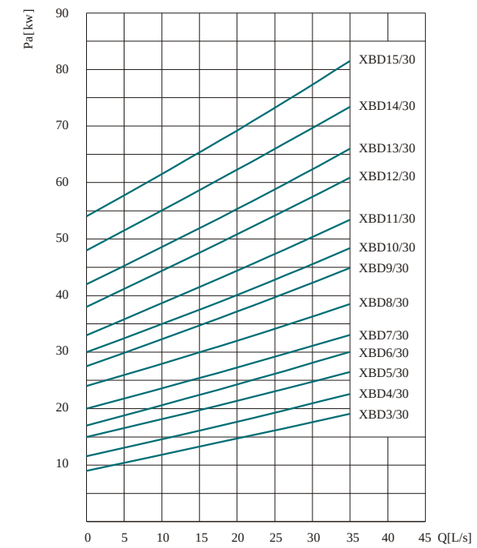
Pa[kw]
90
80
70
60
50
40
30
20
10
0 5 10 15 20 25 30 35 40 45 Q[L/s]
XBD15/30
XBD14/30
XBD13/30
XBD12/30
XBD11/30
XBD10/30
XBD9/30
XBD8/30
XBD7/30
XBD6/30
XBD5/30
XBD4/30
XBD3/30

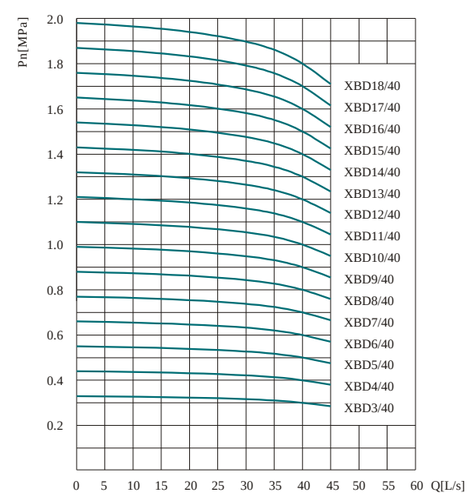
Pn[MPa]
2.0
1.8
1.6
1.4
1.2
1.0
0.8
0.6
0.4
0.2
0 5 10 15 20 25 30 35 40 45 50 55 60 Q[L/s]
XBD18/40
XBD17/40
XBD16/40
XBD15/40
XBD14/40
XBD13/40
XBD12/40
XBD11/40
XBD10/40
XBD9/40
XBD8/40
XBD7/40
XBD6/40
XBD5/40
XBD4/40
XBD3/40

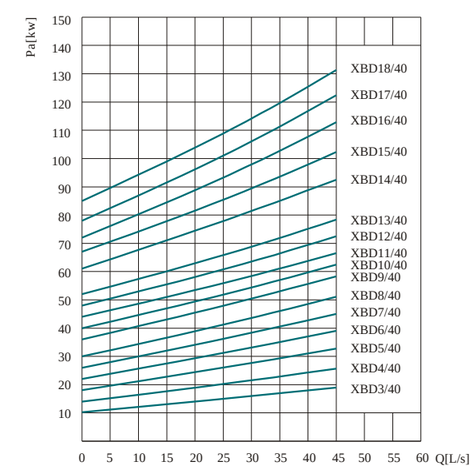
Pa[kw]
150
140
130
120
110
100
90
80
70
60
50
40
30
20
10
0 5 10 15 20 25 30 35 40 45 50 55 60 Q[L/s]
XBD18/40
XBD17/40
XBD16/40
XBD15/40
XBD14/40
XBD13/40
XBD12/40
XBD11/40
XBD10/40
XBD9/40
XBD8/40
XBD7/40
XBD6/40
XBD5/40
XBD4/40
XBD3/40

性能曲线图

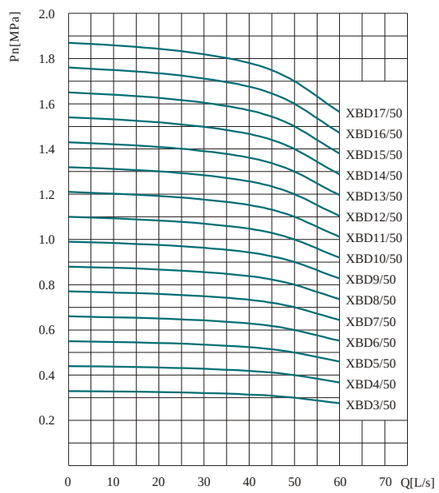
Pn[MPa]
2.0
1.8
1.6
1.4
1.2
1.0
0.8
0.6
0.4
0.2
0 10 20 30 40 50 60 70 Q[L/s]
XBD17/50
XBD16/50
XBD15/50
XBD14/50
XBD13/50
XBD12/50
XBD11/50
XBD10/50
XBD9/50
XBD8/50
XBD7/50
XBD6/50
XBD5/50
XBD4/50
XBD3/50

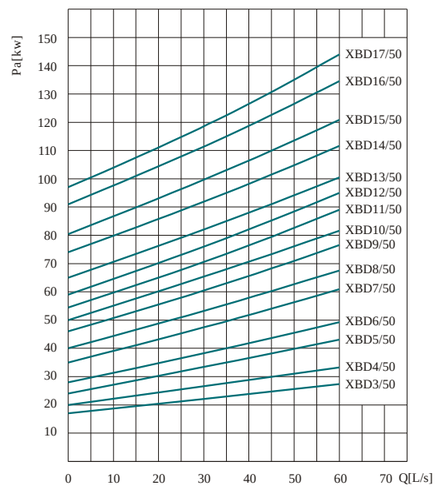
Pa[kw]
150
140
130
120
110
100
90
80
70
60
50
40
30
20
10
0 10 20 30 40 50 60 70 Q[L/s]
XBD17/50
XBD16/50
XBD15/50
XBD14/50
XBD13/50
XBD12/50
XBD11/50
XBD10/50
XBD9/50
XBD8/50
XBD7/50
XBD6/50
XBD5/50
XBD4/50
XBD3/50

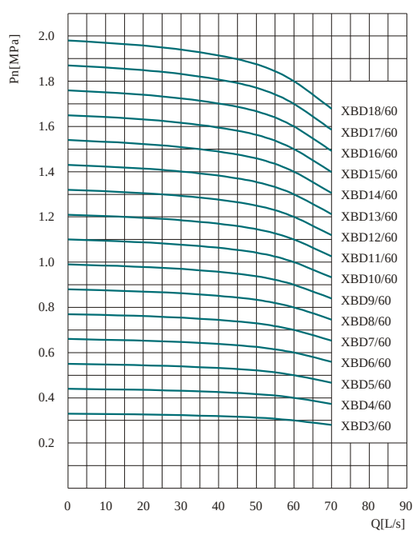
Pn[MPa]
2.0
1.8
1.6
1.4
1.2
1.0
0.8
0.6
0.4
0.2
0 10 20 30 40 50 60 70 80 90
Q[L/s]
XBD18/60
XBD17/60
XBD16/60
XBD15/60
XBD14/60
XBD13/60
XBD12/60
XBD11/60
XBD10/60
XBD9/60
XBD8/60
XBD7/60
XBD6/60
XBD5/60
XBD4/60
XBD3/60

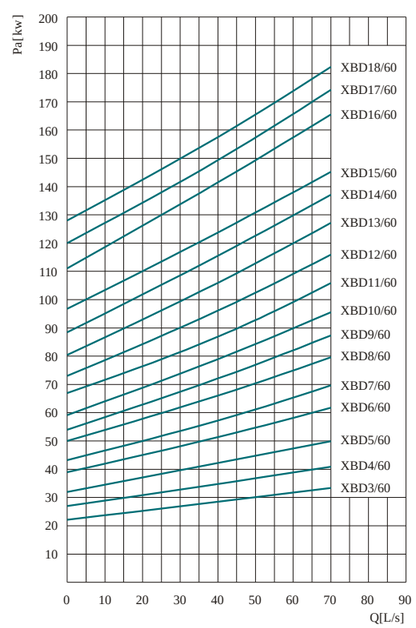
Pa[kw]
200
190
180
170
160
150
140
130
120
110
100
90
80
70
60
50
40
30
20
10
0 10 20 30 40 50 60 70 80 90
Q[L/s]
XBD18/60
XBD17/60
XBD16/60
XBD15/60
XBD14/60
XBD13/60
XBD12/60
XBD11/60
XBD10/60
XBD9/60
XBD8/60
XBD7/60
XBD6/60
XBD5/60
XBD4/60
XBD3/60

性能曲线图

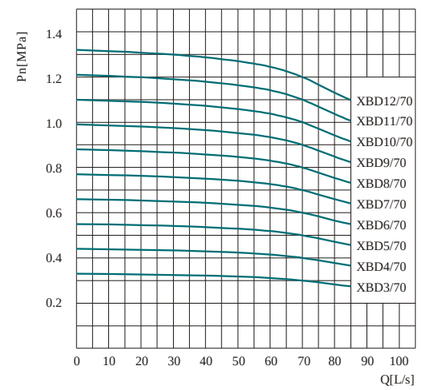
Pn[MPa]
1.4
1.2
1.0
0.8
0.6
0.4
0.2
0 10 20 30 40 50 60 70 80 90 100
Q[L/s]
XBD12/70
XBD11/70
XBD10/70
XBD9/70
XBD8/70
XBD7/70
XBD6/70
XBD5/70
XBD4/70
XBD3/70

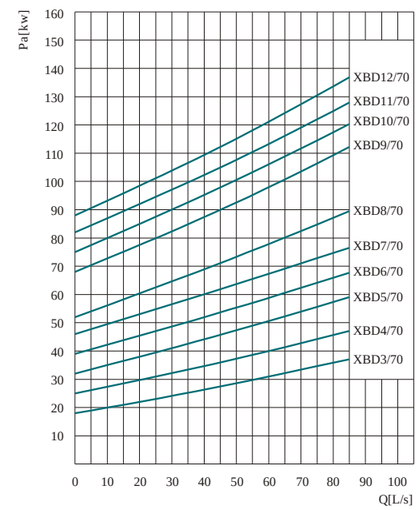
Pa[kw]
160
150
140
130
120
110
100
90
80
70
60
50
40
30
20
10
0 10 20 30 40 50 60 70 80 90 100
Q[L/s]
XBD12/70
XBD11/70
XBD10/70
XBD9/70
XBD8/70
XBD7/70
XBD6/70
XBD5/70
XBD4/70
XBD3/70

性能参数表

序号	泵型号	流量 (L/s)	压力 (MPa)	电机功率 (kW)	转速 (r/min)
1	XBD3/10-SLS(HY)	0	0.33	7.5	2950
		7	0.32		
		10	0.30		
		12	0.28		
		15	0.26		
2	XBD4/10-SLS(HY)	0	0.44	11	2950
		7	0.42		
		10	0.40		
		12	0.37		
		15	0.34		
3	XBD5/10-SLS(HY)	0	0.55	11	2950
		7	0.53		
		10	0.50		
		12	0.46		
		15	0.43		
4	XBD6/10-SLS(HY)	0	0.66	11	2950
		7	0.64		
		10	0.60		
		12	0.55		
		15	0.51		
5	XBD7/10-SLS(HY)	0	0.77	15	2950
		7	0.74		
		10	0.70		
		12	0.64		
		15	0.60		
6	XBD8/10-SLS(HY)	0	0.88	18.5	2950
		7	0.85		
		10	0.80		
		12	0.74		
		15	0.68		
7	XBD9/10-SLS(HY)	0	0.99	30	2950
		7	0.95		
		10	0.90		
		12	0.83		
		15	0.77		
8	XBD10/10-SLS(HY)	0	1.10	30	2950
		7	1.06		
		10	1.00		
		12	0.92		
		15	0.85		
9	XBD3/15-SLS(HY)	0	0.33	7.5	2950
		11	0.32		
		15	0.30		
		18	0.28		
		23	0.26		
10	XBD4/15-SLS(HY)	0	0.44	11	2950
		11	0.42		
		15	0.40		
		18	0.37		
		23	0.34		

序号	泵型号	流量 (L/s)	压力 (MPa)	电机功率 (kW)	转速 (r/min)
11	XBD5/15-SLS(HY)	0	0.55	15	2950
		11	0.53		
		15	0.50		
		18	0.46		
		23	0.43		
12	XBD6/15-SLS(HY)	0	0.66	18.5	2950
		11	0.64		
		15	0.60		
		18	0.55		
		23	0.51		
13	XBD7/15-SLS(HY)	0	0.77	22	2950
		11	0.74		
		15	0.70		
		18	0.64		
		23	0.60		
14	XBD8/15-SLS(HY)	0	0.88	30	2950
		11	0.85		
		15	0.80		
		18	0.74		
		23	0.68		
15	XBD9/15-SLS(HY)	0	0.99	30	2950
		11	0.95		
		15	0.90		
		18	0.83		
		23	0.77		
16	XBD10/15-SLS(HY)	0	1.10	37	2950
		11	1.06		
		15	1.00		
		18	0.92		
		23	0.85		
17	XBD11/15-SLS(HY)	0	1.21	45	2950
		11	1.17		
		15	1.10		
		18	1.01		
		23	0.94		
18	XBD12/15-SLS(HY)	0	1.32	55	2950
		11	1.27		
		15	1.20		
		18	1.10		
		23	1.02		
19	XBD3/20-SLS(HY)	0	0.33	11	2950
		14	0.32		
		20	0.30		
		24	0.28		
		30	0.26		
20	XBD4/20-SLS(HY)	0	0.44	15	2950
		14	0.42		
		20	0.40		
		24	0.37		
		30	0.34		

性能参数表

序号	泵型号	流量 (L/s)	压力 (MPa)	电机功率 (kW)	转速 (r/min)
21	XBD5/20-SLS(HY)	0	0.55	18.5	2950
		14	0.53		
		20	0.50		
		24	0.46		
		30	0.43		
22	XBD6/20-SLS(HY)	0	0.66	22	2950
		14	0.64		
		20	0.60		
		24	0.55		
		30	0.51		
23	XBD7/20-SLS(HY)	0	0.77	30	2950
		14	0.74		
		20	0.70		
		24	0.64		
		30	0.60		
24	XBD8/20-SLS(HY)	0	0.88	30	2950
		14	0.85		
		20	0.80		
		24	0.74		
		30	0.68		
25	XBD9/20-SLS(HY)	0	0.99	37	2950
		14	0.95		
		20	0.90		
		24	0.83		
		30	0.77		
26	XBD10/20-SLS(HY)	0	1.10	37	2950
		14	1.06		
		20	1.00		
		24	0.92		
		30	0.85		
27	XBD11/20-SLS(HY)	0	1.21	55	2950
		14	1.17		
		20	1.10		
		24	1.01		
		30	0.94		
28	XBD12/20-SLS(HY)	0	1.32	55	2950
		14	1.27		
		20	1.20		
		24	1.10		
		30	1.02		
29	XBD13/20-SLS(HY)	0	1.43	75	2950
		14	1.38		
		20	1.30		
		24	1.20		
		30	1.11		
30	XBD14/20-SLS(HY)	0	1.54	75	2950
		14	1.48		
		20	1.40		
		24	1.29		
		30	1.19		

序号	泵型号	流量 (L/s)	压力 (MPa)	电机功率 (kW)	转速 (r/min)
31	XBD3/30-SLS(HY)	0	0.33	22	2950
		21	0.32		
		30	0.30		
		36	0.28		
		45	0.26		
32	XBD4/30-SLS(HY)	0	0.44	30	2950
		21	0.42		
		30	0.40		
		36	0.37		
		45	0.34		
33	XBD5/30-SLS(HY)	0	0.55	30	2950
		21	0.53		
		30	0.50		
		36	0.46		
		45	0.43		
34	XBD6/30-SLS(HY)	0	0.66	37	2950
		21	0.64		
		30	0.60		
		36	0.55		
		45	0.51		
35	XBD7/30-SLS(HY)	0	0.77	37	2950
		21	0.74		
		30	0.70		
		36	0.64		
		45	0.60		
36	XBD8/30-SLS(HY)	0	0.88	45	2950
		21	0.85		
		30	0.80		
		36	0.74		
		45	0.68		
37	XBD9/30-SLS(HY)	0	0.99	55	2950
		21	0.95		
		30	0.90		
		36	0.83		
		45	0.77		
38	XBD10/30-SLS(HY)	0	1.10	55	2950
		21	1.06		
		30	1.00		
		36	0.92		
		45	0.85		
39	XBD11/30-SLS(HY)	0	1.21	75	2950
		21	1.17		
		30	1.10		
		36	1.01		
		45	0.94		
40	XBD12/30-SLS(HY)	0	1.32	75	2950
		21	1.27		
		30	1.20		
		36	1.10		
		45	1.02		

性能参数表

序号	泵型号	流量 (L/s)	压力 (MPa)	电机功率 (kW)	转速 (r/min)
41	XBD13/30-SLS(HY)	0	1.43	75	2950
		21	1.38		
		30	1.30		
		36	1.20		
		45	1.11		
42	XBD14/30-SLS(HY)	0	1.54	90	2950
		21	1.48		
		30	1.40		
		36	1.29		
		45	1.19		
43	XBD15/30-SLS(HY)	0	1.65	90	2950
		21	1.59		
		30	1.50		
		36	1.38		
		45	1.28		
44	XBD3/40-SLS(HY)	0	0.33	22	1480
		28	0.32		
		40	0.30		
		48	0.28		
		60	0.26		
45	XBD4/40-SLS(HY)	0	0.44	30	1480
		28	0.42		
		40	0.40		
		48	0.37		
		60	0.34		
46	XBD5/40-SLS(HY)	0	0.55	45	2950
		28	0.53		
		40	0.50		
		48	0.46		
		60	0.43		
47	XBD6/40-SLS(HY)	0	0.66	45	2950
		28	0.64		
		40	0.60		
		48	0.55		
		60	0.51		
48	XBD7/40-SLS(HY)	0	0.77	55	2950
		28	0.74		
		40	0.70		
		48	0.64		
		60	0.60		
49	XBD8/40-SLS(HY)	0	0.88	75	2950
		28	0.85		
		40	0.80		
		48	0.74		
		60	0.68		
50	XBD9/40-SLS(HY)	0	0.99	75	2950
		28	0.95		
		40	0.90		
		48	0.83		
		60	0.77		
51	XBD10/40-SLS(HY)	0	1.10	75	2950
		28	1.06		
		40	1.00		
		48	0.92		
		60	0.85		

序号	泵型号	流量 (L/s)	压力 (MPa)	电机功率 (kW)	转速 (r/min)
52	XBD11/40-SLS(HY)	0	1.21	75	2950
		28	1.17		
		40	1.10		
		48	1.01		
		60	0.94		
53	XBD12/40-SLS(HY)	0	1.32	90	2950
		28	1.27		
		40	1.20		
		48	1.10		
		60	1.02		
54	XBD13/40-SLS(HY)	0	1.43	90	2950
		28	1.38		
		40	1.30		
		48	1.20		
		60	1.11		
55	XBD14/40-SLS(HY)	0	1.54	110	2950
		28	1.48		
		40	1.40		
		48	1.29		
		60	1.19		
56	XBD15/40-SLS(HY)	0	1.65	132	2950
		28	1.59		
		40	1.50		
		48	1.38		
		60	1.28		
57	XBD16/40-SLS(HY)	0	1.76	132	2950
		28	1.70		
		40	1.60		
		48	1.47		
		60	1.36		
58	XBD17/40-SLS(HY)	0	1.87	160	2950
		28	1.80		
		40	1.70		
		48	1.56		
		60	1.45		
59	XBD18/40-SLS(HY)	0	1.98	160	2950
		28	1.91		
		40	1.80		
		48	1.66		
		60	1.53		
60	XBD6/50-SLS(HY)	0	0.66	55	2950
		35	0.64		
		50	0.60		
		60	0.55		
		75	0.51		
61	XBD8/50-SLS(HY)	0	0.88	75	2950
		35	0.85		
		50	0.80		
		60	0.74		
		75	0.68		
62	XBD10/50-SLS(HY)	0	1.10	90	2950
		35	1.06		
		50	1.00		
		60	0.92		
		75	0.85		

性能参数表

序号	泵型号	流量 (L/s)	压力 (MPa)	电机功率 (kW)	转速 (r/min)
1	XBD3/10-SLW(HY)	0	0.33	7.5	2950
		7	0.32		
		10	0.30		
		12	0.28		
		15	0.26		
2	XBD4/10-SLW(HY)	0	0.44	11	2950
		7	0.42		
		10	0.40		
		12	0.37		
		15	0.34		
3	XBD5/10-SLW(HY)	0	0.55	11	2950
		7	0.53		
		10	0.50		
		12	0.46		
		15	0.43		
4	XBD6/10-SLW(HY)	0	0.66	11	2950
		7	0.64		
		10	0.60		
		12	0.55		
		15	0.51		
5	XBD7/10-SLW(HY)	0	0.77	15	2950
		7	0.74		
		10	0.70		
		12	0.64		
		15	0.60		
6	XBD8/10-SLW(HY)	0	0.88	18.5	2950
		7	0.85		
		10	0.80		
		12	0.74		
		15	0.68		
7	XBD9/10-SLW(HY)	0	0.99	30	2950
		7	0.95		
		10	0.90		
		12	0.83		
		15	0.77		
8	XBD10/10-SLW(HY)	0	1.10	30	2950
		7	1.06		
		10	1.00		
		12	0.92		
		15	0.85		
9	XBD3/15-SLW(HY)	0	0.33	7.5	2950
		11	0.32		
		15	0.30		
		18	0.28		
		23	0.26		
10	XBD4/15-SLW(HY)	0	0.44	11	2950
		11	0.42		
		15	0.40		
		18	0.37		
		23	0.34		

序号	泵型号	流量 (L/s)	压力 (MPa)	电机功率 (kW)	转速 (r/min)
11	XBD5/15-SLW(HY)	0	0.55	15	2950
		11	0.53		
		15	0.50		
		18	0.46		
		23	0.43		
12	XBD6/15-SLW(HY)	0	0.66	18.5	2950
		11	0.64		
		15	0.60		
		18	0.55		
		23	0.51		
13	XBD7/15-SLW(HY)	0	0.77	22	2950
		11	0.74		
		15	0.70		
		18	0.64		
		23	0.60		
14	XBD8/15-SLW(HY)	0	0.88	30	2950
		11	0.85		
		15	0.80		
		18	0.74		
		23	0.68		
15	XBD9/15-SLW(HY)	0	0.99	30	2950
		11	0.95		
		15	0.90		
		18	0.83		
		23	0.77		
16	XBD10/15-SLW(HY)	0	1.10	37	2950
		11	1.06		
		15	1.00		
		18	0.92		
		23	0.85		
17	XBD11/15-SLS(HY)	0	1.21	45	2950
		11	1.17		
		15	1.10		
		18	1.01		
		23	0.94		
18	XBD12/15-SLS(HY)	0	1.32	55	2950
		11	1.27		
		15	1.20		
		18	1.10		
		23	1.02		
19	XBD3/20-SLW(HY)	0	0.33	11	2950
		14	0.32		
		20	0.30		
		24	0.28		
		30	0.26		
20	XBD4/20-SLW(HY)	0	0.44	15	2950
		14	0.42		
		20	0.40		
		24	0.37		
		30	0.34		

性能参数表

序号	泵型号	流量 (L/s)	压力 (MPa)	电机功率 (kW)	转速 (r/min)
21	XBD5/20-SLW(HY)	0	0.55	18.5	2950
		14	0.53		
		20	0.50		
		24	0.46		
		30	0.43		
22	XBD6/20-SLW(HY)	0	0.66	22	2950
		14	0.64		
		20	0.60		
		24	0.55		
		30	0.51		
23	XBD7/20-SLW(HY)	0	0.77	30	2950
		14	0.74		
		20	0.70		
		24	0.64		
		30	0.60		
24	XBD8/20-SLW(HY)	0	0.88	30	2950
		14	0.85		
		20	0.80		
		24	0.74		
		30	0.68		
25	XBD9/20-SLW(HY)	0	0.99	37	2950
		14	0.95		
		20	0.90		
		24	0.83		
		30	0.77		
26	XBD10/20-SLW(HY)	0	1.10	37	2950
		14	1.06		
		20	1.00		
		24	0.92		
		30	0.85		
27	XBD11/20-SLS(HY)	0	1.21	55	2950
		14	1.17		
		20	1.10		
		24	1.01		
		30	0.94		
28	XBD12/20-SLS(HY)	0	1.32	55	2950
		14	1.27		
		20	1.20		
		24	1.10		
		30	1.02		
29	XBD13/20-SLS(HY)	0	1.43	75	2950
		14	1.38		
		20	1.30		
		24	1.20		
		30	1.11		
30	XBD14/20-SLS(HY)	0	1.54	75	2950
		14	1.48		
		20	1.40		
		24	1.29		
		30	1.19		

序号	泵型号	流量 (L/s)	压力 (MPa)	电机功率 (kW)	转速 (r/min)
31	XBD3/30-SLW(HY)	0	0.33	22	2950
		21	0.32		
		30	0.30		
		36	0.28		
		45	0.26		
32	XBD4/30-SLW(HY)	0	0.44	30	2950
		21	0.42		
		30	0.40		
		36	0.37		
		45	0.34		
33	XBD5/30-SLW(HY)	0	0.55	30	2950
		21	0.53		
		30	0.50		
		36	0.46		
		45	0.43		
34	XBD6/30-SLW(HY)	0	0.66	37	2950
		21	0.64		
		30	0.60		
		36	0.55		
		45	0.51		
35	XBD7/30-SLW(HY)	0	0.77	37	2950
		21	0.74		
		30	0.70		
		36	0.64		
		45	0.60		
36	XBD8/30-SLW(HY)	0	0.88	45	2950
		21	0.85		
		30	0.80		
		36	0.74		
		45	0.68		
37	XBD9/30-SLW(HY)	0	0.99	55	2950
		21	0.95		
		30	0.90		
		36	0.83		
		45	0.77		
38	XBD10/30-SLW(HY)	0	1.10	55	2950
		21	1.06		
		30	1.00		
		36	0.92		
		45	0.85		
39	XBD11/30-SLW(HY)	0	1.21	75	2950
		21	1.17		
		30	1.10		
		36	1.01		
		45	0.94		
40	XBD12/30-SLW(HY)	0	1.32	75	2950
		21	1.27		
		30	1.20		
		36	1.10		
		45	1.02		

性能参数表

序号	泵型号	流量 (L/s)	压力 (MPa)	电机功率 (kW)	转速 (r/min)
41	XBD13/30-SLW(HY)	0	1.43	75	2950
		21	1.38		
		30	1.30		
		36	1.20		
		45	1.11		
42	XBD14/30-SLW(HY)	0	1.54	90	2950
		21	1.48		
		30	1.40		
		36	1.29		
		45	1.19		
43	XBD15/30-SLW(HY)	0	1.65	90	2950
		21	1.59		
		30	1.50		
		36	1.38		
		45	1.28		
44	XBD3/40-SLW(HY)	0	0.33	22	1480
		28	0.32		
		40	0.30		
		48	0.28		
		60	0.26		
45	XBD4/40-SLW(HY)	0	0.44	30	1480
		28	0.42		
		40	0.40		
		48	0.37		
		60	0.34		
46	XBD5/40-SLW(HY)	0	0.55	45	2950
		28	0.53		
		40	0.50		
		48	0.46		
		60	0.43		
47	XBD6/40-SLW(HY)	0	0.66	45	2950
		28	0.64		
		40	0.60		
		48	0.55		
		60	0.51		
48	XBD7/40-SLW(HY)	0	0.77	55	2950
		28	0.74		
		40	0.70		
		48	0.64		
		60	0.60		
49	XBD8/40-SLW(HY)	0	0.88	75	2950
		28	0.85		
		40	0.80		
		48	0.74		
		60	0.68		
50	XBD9/40-SLW(HY)	0	0.99	75	2950
		28	0.95		
		40	0.90		
		48	0.83		
		60	0.77		

序号	泵型号	流量 (L/s)	压力 (MPa)	电机功率 (kW)	转速 (r/min)
51	XBD10/40-SLW(HY)	0	1.10	75	2950
		28	1.06		
		40	1.00		
		48	0.92		
		60	0.85		
52	XBD11/40-SLW(HY)	0	1.21	75	2950
		28	1.17		
		40	1.10		
		48	1.01		
		60	0.94		
53	XBD12/40-SLW(HY)	0	1.32	90	2950
		28	1.27		
		40	1.20		
		48	1.10		
		60	1.02		
54	XBD13/40-SLW(HY)	0	1.43	90	2950
		28	1.38		
		40	1.30		
		48	1.20		
		60	1.11		
55	XBD14/40-SLW(HY)	0	1.54	110	2950
		28	1.48		
		40	1.40		
		48	1.29		
		60	1.19		
56	XBD15/40-SLS(HY)	0	1.65	132	2950
		28	1.59		
		40	1.50		
		48	1.38		
		60	1.28		
57	XBD16/40-SLS(HY)	0	1.76	132	2950
		28	1.70		
		40	1.60		
		48	1.47		
		60	1.36		
58	XBD17/40-SLS(HY)	0	1.87	160	2950
		28	1.80		
		40	1.70		
		48	1.56		
		60	1.45		
59	XBD18/40-SLS(HY)	0	1.98	160	2950
		28	1.91		
		40	1.80		
		48	1.66		
		60	1.53		
60	XBD3/50-SLW(HY)	0	0.33	30	2950
		35	0.32		
		50	0.30		
		60	0.28		
		75	0.26		

性能参数表

序号	泵型号	流量 (L/s)	压力 (MPa)	电机功率 (kW)	转速 (r/min)
61	XBD4/50-SLW(HY)	0	0.44	37	2950
		35	0.42		
		50	0.40		
		60	0.37		
		75	0.34		
62	XBD5/50-SLW(HY)	0	0.55	55	2950
		35	0.53		
		50	0.50		
		60	0.46		
		75	0.43		
63	XBD6/50-SLW(HY)	0	0.66	55	2950
		35	0.64		
		50	0.60		
		60	0.55		
		75	0.51		
64	XBD7/50-SLW(HY)	0	0.77	75	2950
		35	0.74		
		50	0.70		
		60	0.64		
		75	0.60		
65	XBD8/50-SLW(HY)	0	0.88	75	2950
		35	0.85		
		50	0.80		
		60	0.74		
		75	0.68		
66	XBD9/50-SLW(HY)	0	0.99	90	2950
		35	0.95		
		50	0.90		
		60	0.83		
		75	0.77		
67	XBD10/50-SLW(HY)	0	1.10	90	2950
		35	1.06		
		50	1.00		
		60	0.92		
		75	0.85		
68	XBD11/50-SLW(HY)	0	1.21	110	2950
		35	1.17		
		50	1.10		
		60	1.01		
		75	0.94		
69	XBD12/50-SLW(HY)	0	1.32	110	2950
		35	1.27		
		50	1.20		
		60	1.10		
		75	1.02		
70	XBD13/50-SLW(HY)	0	1.43	110	2950
		35	1.38		
		50	1.30		
		60	1.20		
		75	1.11		

序号	泵型号	流量 (L/s)	压力 (MPa)	电机功率 (kW)	转速 (r/min)
71	XBD14/50-SLS(HY)	0	1.54	132	2950
		35	1.48		
		50	1.40		
		60	1.29		
		75	1.19		
72	XBD15/50-SLS(HY)	0	1.65	132	2950
		35	1.59		
		50	1.50		
		60	1.38		
		75	1.28		
73	XBD16/50-SLS(HY)	0	1.76	160	2950
		35	1.70		
		50	1.60		
		60	1.47		
		75	1.36		
74	XBD17/50-SLS(HY)	0	1.87	160	2950
		35	1.80		
		50	1.70		
		60	1.56		
		75	1.45		
75	XBD3/60-SLW(HY)	0	0.33	37	2950
		42	0.32		
		60	0.30		
		72	0.28		
		90	0.26		
76	XBD4/60-SLW(HY)	0	0.44	45	2950
		42	0.42		
		60	0.40		
		72	0.37		
		90	0.34		
77	XBD5/60-SLW(HY)	0	0.55	55	2950
		42	0.53		
		60	0.50		
		72	0.46		
		90	0.43		
78	XBD6/60-SLW(HY)	0	0.66	75	2950
		42	0.64		
		60	0.60		
		72	0.55		
		90	0.51		
79	XBD7/60-SLW(HY)	0	0.77	90	2950
		42	0.74		
		60	0.70		
		72	0.64		
		90	0.60		
80	XBD8/60-SLW(HY)	0	0.88	90	2950
		42	0.85		
		60	0.80		
		72	0.74		
		90	0.68		

性能参数表

序号	泵型号	流量 (L/s)	压力 (MPa)	电机功率 (kW)	转速 (r/min)
81	XBD9/60-SLW(HY)	0	0.99	110	2950
		42	0.95		
		60	0.90		
		72	0.83		
		90	0.77		
82	XBD10/60-SLW(HY)	0	1.10	110	2950
		42	1.06		
		60	1.00		
		72	0.92		
		90	0.85		
83	XBD11/60-SLW(HY)	0	1.21	132	2950
		42	1.17		
		60	1.10		
		72	1.01		
		90	0.94		
84	XBD12/60-SLW(HY)	0	1.32	132	2950
		42	1.27		
		60	1.20		
		72	1.10		
		90	1.02		
85	XBD13/60-SLS(HY)	0	1.43	160	2950
		42	1.38		
		60	1.30		
		72	1.20		
		90	1.11		
86	XBD14/60-SLS(HY)	0	1.54	160	2950
		42	1.48		
		60	1.40		
		72	1.29		
		90	1.19		
87	XBD15/60-SLS(HY)	0	1.65	160	2950
		42	1.59		
		60	1.50		
		72	1.38		
		90	1.28		
88	XBD16/60-SLS(HY)	0	1.76	200	2950
		42	1.70		
		60	1.60		
		72	1.47		
		90	1.36		
89	XBD17/60-SLS(HY)	0	1.87	200	2950
		42	1.80		
		60	1.70		
		72	1.56		
		90	1.45		
90	XBD18/60-SLS(HY)	0	1.98	200	2950
		42	1.91		
		60	1.80		
		72	1.66		
		90	1.53		

序号	泵型号	流量 (L/s)	压力 (MPa)	电机功率 (kW)	转速 (r/min)
91	XBD3/70-SLW(HY)	0	0.33	45	2950
		49	0.32		
		70	0.30		
		84	0.28		
		105	0.26		
92	XBD4/70-SLW(HY)	0	0.44	55	2950
		49	0.42		
		70	0.40		
		84	0.37		
		105	0.34		
93	XBD5/70-SLW(HY)	0	0.55	75	2950
		49	0.53		
		70	0.50		
		84	0.46		
		105	0.43		
94	XBD6/70-SLW(HY)	0	0.66	75	2950
		49	0.64		
		70	0.60		
		84	0.55		
		105	0.51		
95	XBD7/70-SLW(HY)	0	0.77	90	2950
		49	0.74		
		70	0.70		
		84	0.64		
		105	0.60		
96	XBD8/70-SLW(HY)	0	0.88	110	2950
		49	0.85		
		70	0.80		
		84	0.74		
		105	0.68		
97	XBD9/70-SLW(HY)	0	0.99	132	2950
		49	0.95		
		70	0.90		
		84	0.83		
		105	0.77		
98	XBD10/70-SLW(HY)	0	1.10	132	2950
		49	1.06		
		70	1.00		
		84	0.92		
		105	0.85		
99	XBD11/70-SLW(HY)	0	1.21	160	2950
		49	1.17		
		70	1.10		
		84	1.01		
		105	0.94		
100	XBD12/70-SLW(HY)	0	1.32	160	2950
		49	1.27		
		70	1.20		
		84	1.10		
		105	1.02		

XBD-SLS(HY)安装尺寸图

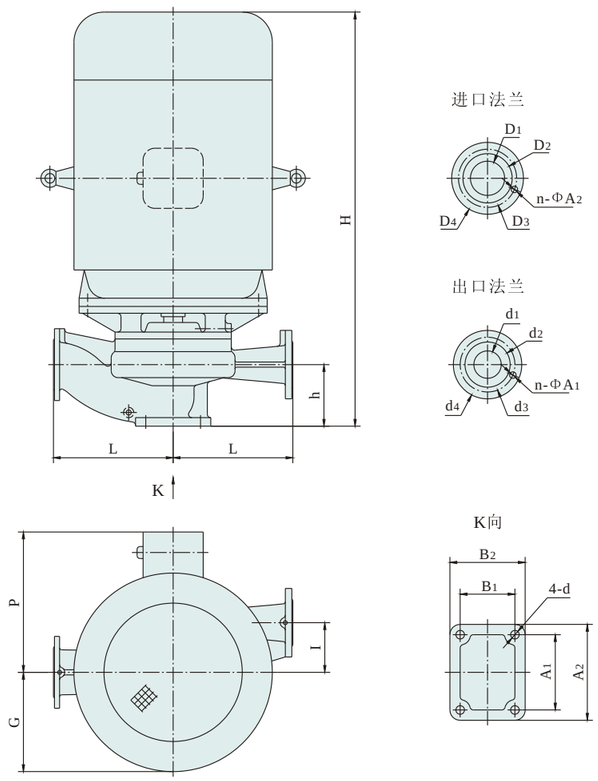

XBD-SLS(HY)安装尺寸表

泵型号	底脚尺寸		外形安装尺寸						进口法兰尺寸						出口法兰尺寸				
	A1×B1	A2×B2	d	h	H	l	L	P	G	D1	D2	D3	D4	n-ΦA2	d1	d2	d3	d4	n-ΦA1
XBD3/10-SLS(HY)	160×100	200×140	Φ20	120	650	77	200	210	138	Φ65	Φ108	Φ130	Φ160	4-Φ14	Φ50	Φ99	Φ125	Φ165	4-Φ19
XBD4/10-SLS(HY)	160×100	200×140	Φ20	120	745	77	200	255	165										
XBD5/10-SLS(HY)	160×100	200×140	Φ20	120	745	95	250	255	165	Φ65	Φ118	Φ145	Φ185	4-Φ19	Φ50	Φ99	Φ125	Φ165	4-Φ19
XBD6/10-SLS(HY)	160×100	200×140	Φ20	120	750	95	250	255	165										
XBD7/10-SLS(HY)	160×100	200×140	Φ20	130	750	115	250	255	165										
XBD8/10-SLS(HY)	160×100	200×140	Φ20	130	795	115	250	255	165										
XBD9/10-SLS(HY)	180×120	220×160	Φ25	130	950	128	250	305	210										
XBD10/10-SLS(HY)	180×120	220×160	Φ25	130	950	128	250	305	210										
XBD3/15-SLS(HY)	160×100	200×140	Φ20	130	665	65	225	210	138	Φ80	Φ124	Φ150	Φ190	4-Φ19	Φ65	Φ118	Φ145	Φ185	4-Φ19
XBD4/15-SLS(HY)	180×120	220×160	Φ20	145	765	90	250	255	165										
XBD5/15-SLS(HY)	180×120	220×160	Φ20	145	765	90	250	255	165										
XBD6/15-SLS(HY)	180×120	220×160	Φ20	145	815	90	250	255	165										

XBD-SLS(HY)安装尺寸表

泵型号	底脚尺寸		外形安装尺寸						进口法兰尺寸						出口法兰尺寸				
	A1×B1	A2×B2	d	h	H	l	L	P	G	D1	D2	D3	D4	n-ΦA2	d1	d2	d3	d4	n-ΦA1
XBD7/15-SLS(HY)	160×100	200×140	Φ20	145	815	105	275	280	190	Φ80	Φ124	Φ150	Φ190	4-Φ19	Φ65	Φ118	Φ145	Φ185	4-Φ19
XBD8/15-SLS(HY)	180×120	220×160	Φ25	145	950	125	275	305	210										
XBD9/15-SLS(HY)	180×120	220×160	Φ25	145	950	125	275	305	210										
XBD10/15-SLS(HY)	180×120	220×160	Φ25	145	950	125	275	305	210										
XBD11/15-SLS(HY)	180×120	220×160	Φ25	155	995	140	300	335	235										
XBD12/15-SLS(HY)	180×120	220×160	Φ25	155	1080	140	300	370	255										
XBD3/20-SLS(HY)	180×120	220×160	Φ20	145	765	78	280	255	165	Φ80	Φ124	Φ150	Φ190	4-Φ19	Φ65	Φ118	Φ145	Φ185	4-Φ19
XBD4/20-SLS(HY)	180×120	220×160	Φ20	145	765	78	280	255	165										
XBD5/20-SLS(HY)	180×120	220×160	Φ20	145	815	78	280	255	165										
XBD6/20-SLS(HY)	160×100	200×140	Φ20	145	835	94	250	280	190										
XBD7/20-SLS(HY)	180×120	220×160	Φ25	145	940	105	250	305	210										
XBD8/20-SLS(HY)	180×120	220×160	Φ25	145	940	105	250	305	210										
XBD9/20-SLS(HY)	220×160	280×220	Φ25	160	945	122	280	305	210										
XBD10/20-SLS(HY)	220×160	280×220	Φ25	160	945	122	280	305	210										
XBD11/20-SLS(HY)	220×160	280×220	Φ25	160	1224	155	320	385	258										
XBD12/20-SLS(HY)	220×160	280×220	Φ25	160	1224	155	320	385	258										
XBD13/20-SLS(HY)	220×160	280×220	Φ25	160	1260	155	320	400	280										
XBD14/20-SLS(HY)	220×160	280×220	Φ25	160	1260	155	320	400	280										
XBD3/30-SLS(HY)	180×120	220×160	Φ25	160	850	82	300	280	190	Φ100	Φ144	Φ170	Φ210	4-Φ19	Φ80	Φ132	Φ160	Φ200	8-Φ19
XBD4/30-SLS(HY)	180×120	220×160	Φ25	160	965	82	300	305	210										
XBD5/30-SLS(HY)	180×120	220×160	Φ25	160	965	82	300	305	210										
XBD6/30-SLS(HY)	220×160	280×220	Φ25	175	970	97	300	305	210										
XBD7/30-SLS(HY)	220×160	280×220	Φ25	175	970	97	300	305	210										
XBD8/30-SLS(HY)	220×160	280×220	Φ25	170	1035	100	320	335	235										
XBD9/30-SLS(HY)	220×160	280×220	Φ25	170	1115	125	300	370	255										
XBD10/30-SLS(HY)	220×160	280×220	Φ25	170	1115	125	300	370	255										
XBD11/30-SLS(HY)	220×160	280×220	Φ25	170	1195	127	350	410	290										
XBD12/30-SLS(HY)	220×160	280×220	Φ25	170	1195	127	350	410	290										
XBD13/30-SLS(HY)	220×160	280×220	Φ25	180	1195	145	350	410	290										
XBD14/30-SLS(HY)	220×160	280×220	Φ25	180	1245	145	350	410	290										
XBD15/30-SLS(HY)	220×160	280×220	Φ25	180	1245	145	350	410	290										
XBD3/40-SLS(HY)	260×210	320×270	Φ30	215	925	145	400	280	190	Φ125	Φ184	Φ210	Φ250	8-Φ19	Φ100	Φ156	Φ190	Φ235	8-Φ23
XBD4/40-SLS(HY)	260×210	320×270	Φ30	215	1030	145	400	305	210										
XBD5/40-SLS(HY)	220×160	280×220	Φ25	190	1055	95	400	335	235	Φ125	Φ174	Φ200	Φ240	8-Φ19	Φ100	Φ156	Φ180	Φ220	8-Φ19
XBD6/40-SLS(HY)	220×160	280×220	Φ25	190	1055	95	400	335	235										
XBD7/40-SLS(HY)	220×160	280×220	Φ25	190	1140	95	400	370	255										
XBD8/40-SLS(HY)	260×210	320×270	Φ30	200	1360	117	350	410	290										
XBD9/40-SLS(HY)	260×210	320×270	Φ30	200	1360	117	350	410	290										
XBD10/40-SLS(HY)	260×210	320×270	Φ30	200	1360	117	350	410	290										
XBD11/40-SLS(HY)	260×210	320×270	Φ30	200	1360	130	400	410	290										
XBD12/40-SLS(HY)	260×210	320×270	Φ30	200	1420	130	400	410	290										
XBD13/40-SLS(HY)	220×160	280×220	Φ25	205	1420	142	400	410	290										
XBD14/40-SLS(HY)	220×160	280×220	Φ25	215	1510	165	400	530	325	Φ125	Φ184	Φ210	Φ250	8-Φ19	Φ100	Φ156	Φ190	Φ235	8-Φ23
XBD15/40-SLS(HY)	220×160	280×220	Φ25	215	1510	165	400	530	325										
XBD16/40-SLS(HY)	220×160	280×220	Φ25	215	1510	165	400	530	325										
XBD17/40-SLS(HY)	220×160	280×220	Φ25	215	1510	165	400	530	325										
XBD18/40-SLS(HY)	220×160	280×220	Φ25	215	1510	165	400	530	325										
XBD6/50-SLS(HY)	260×210	320×270	Φ30	200	1510	115	400	530	325	Φ125	Φ174	Φ200	Φ240	8-Φ19	Φ100	Φ156	Φ180	Φ220	8-Φ19
XBD8/50-SLS(HY)	260×210	320×270	Φ30	200	1510	115	400	530	325										
XBD10/50-SLS(HY)	260×210	320×270	Φ30	200	1510	115	400	530	325										

XBD-SLW(HY)安装尺寸图

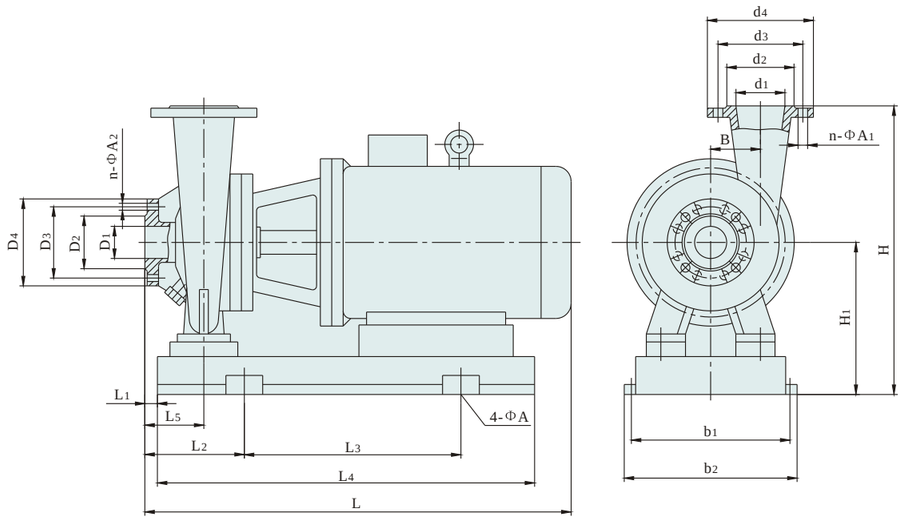

XBD-SLW(HY)安装尺寸表

泵型号	外形安装尺寸												进口法兰尺寸					出口法兰尺寸				
	L	L1	L2	L3	L4	L5	H	H1	B	b1	b2	4-ΦA	D1	D2	D3	D4	n-ΦA2	d1	d2	d3	d4	n-ΦA1
XBD3/10-SLW(HY)	608	20	80	350	465	80	520	272	77	340	380	4-Φ20	Φ65	Φ118	Φ145	Φ185	4-Φ19	Φ50	Φ99	Φ125	Φ165	4-Φ19
XBD4/10-SLW(HY)	743	20	125	350	580	80	522	272	77	340	380											
XBD5/10-SLW(HY)	737	15	140	370	570	80	525	275	95	450	490	4-Φ25										
XBD6/10-SLW(HY)	737	15	140	370	570	80	525	275	95	450	490											
XBD7/10-SLW(HY)	753	45	140	370	560	100	505	255	112	450	485											
XBD8/10-SLW(HY)	787	35	140	370	610	100	525	275	112	450	490											
XBD9/10-SLW(HY)	910	35	160	445	700	100	546	296	128	490	530	4-Φ20	Φ80									
XBD10/10-SLW(HY)	910	35	160	445	700	100	546	296	128	490	530											
XBD3/15-SLW(HY)	631	45	145	350	480	100	472	222	65	340	375	4-Φ16		Φ124	Φ150	Φ190	4-Φ19	Φ65	Φ118	Φ145	Φ185	4-Φ19
XBD4/15-SLW(HY)	746	0	204	370	640	100	530	280	88	450	490	4-Φ25										
XBD5/15-SLW(HY)	746	0	160	370	640	100	530	280	88	450	490											
XBD6/15-SLW(HY)	823	9	204	370	675	100	530	280	88	450	490											
XBD7/15-SLW(HY)	812	35	170	370	630	100	550	300	105	450	485											
XBD8/15-SLW(HY)	913	40	180	445	685	100	566	316	130	490	530											
XBD9/15-SLW(HY)	913	40	180	445	685	100	566	316	130	490	530											
XBD10/15-SLW(HY)	913	40	180	445	685	100	566	316	130	490	530											
XBD11/15-SLW(HY)	973	27	200	510	750	100	590	340	140	540	585											
XBD12/15-SLW(HY)	1058	26	250	480	830	100	620	370	140	580	625											

XBD-SLW(HY)安装尺寸表

泵型号	外形安装尺寸												进口法兰尺寸					出口法兰尺寸				
	L	L1	L2	L3	L4	L5	H	H1	B	b1	b2	4-ΦA	D1	D2	D3	D4	n-ΦA2	d1	d2	d3	d4	n-ΦA1
XBD3/20-SLW(HY)	778	40	200	370	600	125	552	272	76	450	495	4-Φ25	Φ80	Φ124	Φ150	Φ190	4-Φ19	Φ65	Φ118	Φ145	Φ185	4-Φ19
XBD4/20-SLW(HY)	778	40	200	370	600	125	552	272	76	450	495											
XBD5/20-SLW(HY)	823	40	200	370	650	125	552	272	76	450	495											
XBD6/20-SLW(HY)	839	60	200	370	625	125	580	300	94	450	490											
XBD7/20-SLW(HY)	939	60	200	370	690	125	595	315	122	450	490											
XBD8/20-SLW(HY)	939	60	200	445	690	125	596	316	122	490	530											
XBD9/20-SLW(HY)	939	60	200	445	690	125	596	316	122	490	530											
XBD10/20-SLW(HY)	939	60	200	445	690	125	596	316	122	490	530											
XBD11/20-SLW(HY)	1084	40	200	445	840	125	650	370	155	490	530											
XBD12/20-SLW(HY)	1084	40	200	445	840	125	650	370	155	490	530											
XBD13/20-SLW(HY)	1084	40	200	445	840	125	650	370	155	490	530											
XBD14/20-SLW(HY)	1084	40	200	445	840	125	650	370	155	490	530											
XBD3/30-SLW(HY)	846	60	200	370	650	125	600	300	82	450	485	4-Φ25	Φ100	Φ144	Φ170	Φ210	4-Φ19	Φ80	Φ132	Φ160	Φ200	8-Φ19
XBD4/30-SLW(HY)	951	60	200	445	720	125	600	300	82	490	525											
XBD5/30-SLW(HY)	951	60	200	445	720	125	600	300	82	490	525											
XBD6/30-SLW(HY)	950	60	215	445	690	125	610	310	97	490	525											
XBD7/30-SLW(HY)	950	60	215	445	690	125	610	310	97	490	525											
XBD8/30-SLW(HY)	1012	40	280	510	800	125	661	341	100	540	585											
XBD9/30-SLW(HY)	1092	40	275	510	850	125	670	370	125	540	585											
XBD10/30-SLW(HY)	1092	40	275	480	850	125	670	370	125	580	625											
XBD11/30-SLW(HY)	1158	50	275	481	880	125	700	400	127	580	615	4-Φ30										
XBD12/30-SLW(HY)	1158	50	275	660	950	125	760	460	127	640	685											
XBD13/30-SLW(HY)	1155	50	275	660	930	125	760	460	140	640	685											
XBD14/30-SLW(HY)	1205	50	275	660	950	125	760	460	140	640	685											
XBD15/30-SLW(HY)	1205	50	275	660	950	125	760	460	140	640	685											
XBD3/40-SLW(HY)	907	40.5	203	370	720	125	741	341	145	450	490	4-Φ25	Φ125	Φ184	Φ210	Φ250	8-Φ19	Φ100	Φ156	Φ190	Φ235	8-Φ23
XBD4/40-SLW(HY)	972	45	230	445	827	125	741	341	145	490	535											
XBD5/40-SLW(HY)	1017	47	182	510	780	125	661	341	92	540	580	4-Φ25	Φ125	Φ174	Φ200	Φ240	8-Φ19	Φ100	Φ156	Φ180	Φ220	8-Φ19
XBD6/40-SLW(HY)	1017	47	182	510	780	125	661	341	92	540	580											
XBD7/40-SLW(HY)	1102	30	280	480	880	125	690	370	92	580	625											
XBD8/40-SLW(HY)	1166	31	281	660	1000	125	776	426	117	640	685											
XBD9/40-SLW(HY)	1166	31	281	660	1000	125	776	426	117	640	685											
XBD10/40-SLW(HY)	1166	31	281	660	1000	125	776	426	117	640	685											
XBD11/40-SLW(HY)	1152	10	250	660	1000	115	756	426	130	640	685	4-Φ30										
XBD12/40-SLW(HY)	1202	40	270	660	950	115	790	460	130	640	685											
XBD13/40-SLW(HY)	1211	20	280	660	1000	125	816	426	140	640	685	4-Φ25										
XBD14/40-SLW(HY)	1434	50	300	660	1030	150	900	500	165	640	690	4-Φ30	Φ125	Φ184	Φ210	Φ250	8-Φ19	Φ100	Φ156	Φ190	Φ235	8-Φ23
XBD15/40-SLW(HY)	1504	50	300	660	1080	150	915	515	165	650	700											
XBD16/40-SLW(HY)	1504	50	300	660	1080	150	915	515	165	650	700											
XBD17/40-SLW(HY)	1504	50	300	660	1150	150	915	515	165	650	700											
XBD18/40-SLW(HY)	1504	50	300	660	1150	150	915	515	165	650	700											

XBD-SLW(HY)安装尺寸表

泵型号	外形安装尺寸												进口法兰尺寸					出口法兰尺寸				
	L	L_1	L_2	L_3	L_4	L_5	H	H_1	B	b_1	b_2	4-ΦA	D_1	D_2	D_3	D_4	n-ΦA_2	d_1	d_2	d_3	d_4	n-ΦA_1
XBD3/50-SLW(HY)	972	45	230	445	750	125	741	341	145	490	535	4-Φ25	Φ125	Φ184	Φ210	Φ250	8-Φ19	Φ100	Φ156	Φ190	Φ235	8-Φ23
XBD4/50-SLW(HY)	987	45	230	445	760	125	741	341	145	490	535											
XBD5/50-SLW(HY)	1105	40	290	480	865	125	715	370	90	580	625											
XBD6/50-SLW(HY)	1105	40	290	480	865	125	715	370	90	580	625											
XBD7/50-SLW(HY)	1149	12	267	660	1000	107	860	460	117	640	695	4-Φ30										
XBD8/50-SLW(HY)	1149	12	267	660	1000	107	860	460	117	640	695											
XBD9/50-SLW(HY)	1199	12	267	660	1000	107	860	460	117	640	695											
XBD10/50-SLW(HY)	1199	12	267	660	1000	107	860	460	117	640	695											
XBD11/50-SLW(HY)	1415	35	290	740	1090	125	880	500	145	720	770											
XBD12/50-SLW(HY)	1415	35	290	740	1090	125	880	500	145	720	770											
XBD13/50-SLW(HY)	1415	35	290	800	1150	125	880	500	145	720	770											
XBD14/50-SLW(HY)	1505	65	315	800	1150	150	855	455	165	720	770											
XBD15/50-SLW(HY)	1505	65	315	850	1200	150	855	455	165	720	770											
XBD16/50-SLW(HY)	1505	65	285	850	1225	150	855	455	165	720	770											
XBD17/50-SLW(HY)	1505	65	285	850	1225	150	855	455	165	720	770											
XBD3/60-SLW(HY)	1012	65	290	480	755	150	791	341	150	580	625	4-Φ25	Φ150	Φ211	Φ240	Φ285	8-Φ23	Φ125	Φ184	Φ210	Φ250	8-Φ19
XBD4/60-SLW(HY)	1067	65	290	480	790	150	791	341	150	580	625											
XBD5/60-SLW(HY)	1132	65	290	480	855	150	900	460	178	580	635	4-Φ30										
XBD6/60-SLW(HY)	1202	15	290	660	960	150	900	460	178	640	695											
XBD7/60-SLW(HY)	1222	40	290	660	980	125	776	426	95	640	685	4-Φ30	Φ125	Φ184	Φ210	Φ250	8-Φ19	Φ100	Φ156	Φ180	Φ220	8-Φ19
XBD8/60-SLW(HY)	1250	70	250	660	965	150	825	425	105	640	690	4-Φ25										
XBD9/60-SLW(HY)	1423	35	295	740	1100	125	900	500	110	720	770	4-Φ30										
XBD10/60-SLW(HY)	1423	35	295	740	1100	125	900	500	110	720	770											
XBD11/60-SLW(HY)	1489	45	295	800	1150	125	900	500	135	720	770											
XBD12/60-SLW(HY)	1489	45	295	800	1150	125	900	500	135	720	770											
XBD13/60-SLW(HY)	1485	35	295	850	1200	125	900	500	155	720	770											
XBD14/60-SLW(HY)	1485	35	295	850	1200	125	900	500	155	720	770											
XBD15/60-SLW(HY)	1485	35	295	850	1200	125	900	500	155	720	790											
XBD16/60-SLW(HY)	1481	35	295	850	1200	125	900	500	175	720	770	4-Φ30	Φ125	Φ184	Φ210	Φ250	8-Φ19	Φ100	Φ156	Φ190	Φ235	8-Φ23
XBD17/60-SLW(HY)	1481	35	295	850	1200	125	900	500	175	720	770											
XBD18/60-SLW(HY)	1481	35	295	850	1200	125	900	500	175	720	790											
XBD3/70-SLW(HY)	1040	65	300	480	780	150	795	345	145	580	620	4-Φ25	Φ150	Φ211	Φ240	Φ285	8-Φ23	Φ125	Φ184	Φ210	Φ250	8-Φ19
XBD4/70-SLW(HY)	1145	60	300	480	885	150	820	370	145	580	625											
XBD5/70-SLW(HY)	1205	60	300	660	980	150	960	460	195	640	695	4-Φ30										
XBD6/70-SLW(HY)	1205	60	300	660	980	150	960	460	195	640	695											
XBD7/70-SLW(HY)	1277	45	315	770	1150	150	995	495	225	720	770											
XBD8/70-SLW(HY)	1467	45	315	770	1150	150	995	495	225	720	770											
XBD9/70-SLW(HY)	1491	40	295	800	1250	125	900	500	110	720	770	4-Φ30	Φ125	Φ184	Φ210	Φ250	8-Φ19	Φ100	Φ156	Φ180	Φ220	8-Φ19
XBD10/70-SLW(HY)	1491	40	295	660	1110	125	900	500	110	650	706											
XBD11/70-SLW(HY)	1490	35	300	850	1200	125	900	500	140	720	770											
XBD12/70-SLW(HY)	1490	35	300	850	1200	125	900	500	140	720	770											